Axonometría

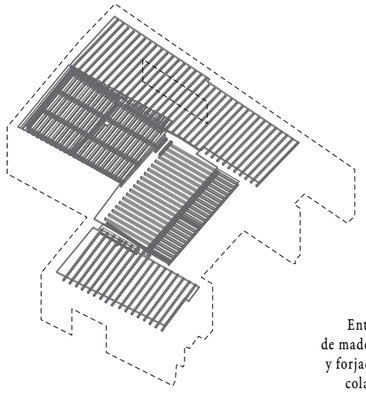

Entramado
de madera existente
y forjado de chapa
colaborante

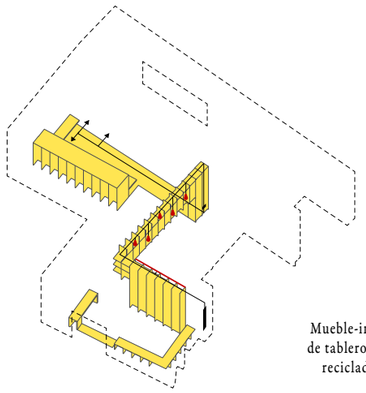

Mueble-infraestructura
de tableros de encofrado
reciclados: intranet

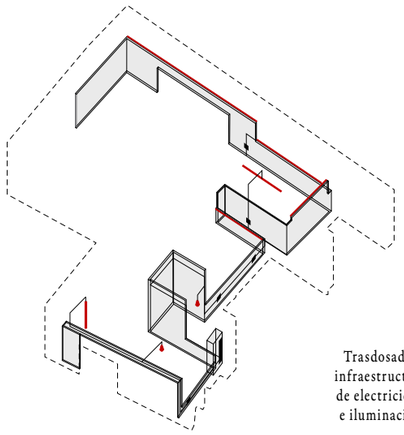

Trasdosado-
infraestructura
de electricidad
e iluminación

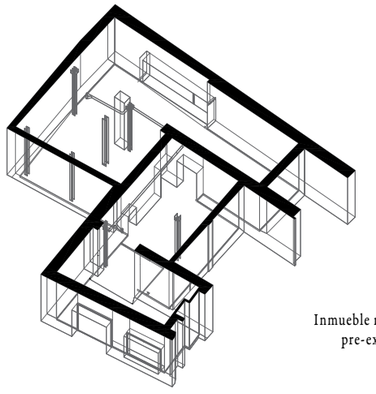
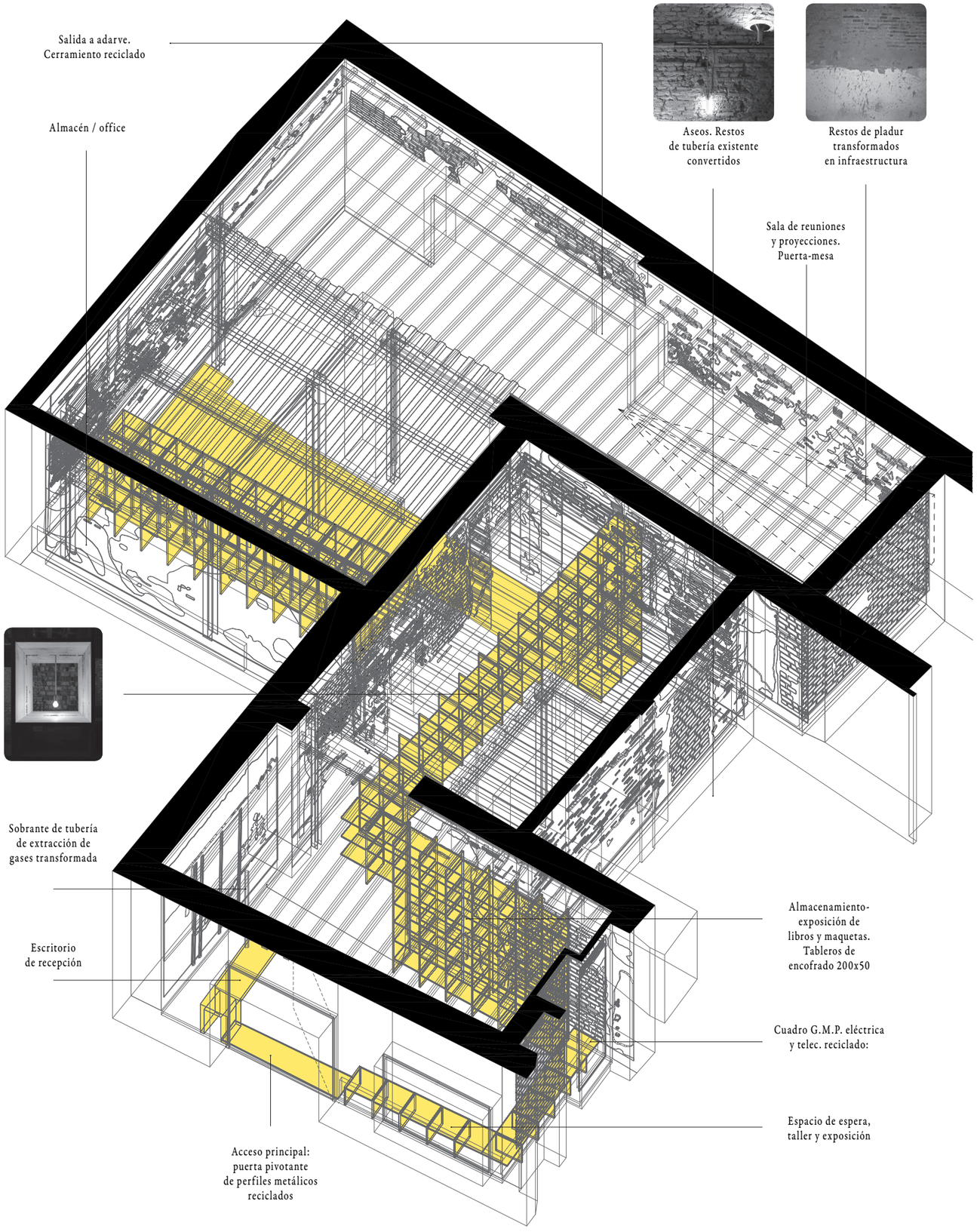
Inmueble rehabilitado
pre-existente